brother

GTX pro

PRO è di più

Più
semplice per l'operatore

Più
affidabile

Più
conveniente

Più
veloce

Più
sostenibile

Più
versatile

GTX pro

brothergtxpro.com

Più conveniente

Nuova Testa di Stampa del bianco di nuova concezione tecnologica con circolazione interna dell'inchiostro, che riduce drasticamente il consumo durante le pulizie.

Più veloce

Il nuovo design della testa di stampa del bianco consente di utilizzare più ugelli rispetto ai modelli precedenti, con un incremento della produttività di oltre il 10%.

Più affidabile

Drastica riduzione dei processi di pulizia automatica con conseguente contenimento dei costi e aumento della produttività.

Più sostenibile per l'ambiente

Inchiostri tessili Innobella certificati OekoTex Passport e GOTS 5.0

Più semplice per l'operatore

Doppio sensore per il controllo dell'altezza della piastra per garantire massima qualità di stampa. Nuova funzione di stampe programmate per ridurre i tempi di attesa e incrementare la produttività. Installazione e formazione per operatore a cura di un tecnico autorizzato Brother per garantire formazione e conoscenza approfondite sul nostro prodotto.

Più versatile

Possibilità di stampare su una grande varietà di tessuti, dal cotone alla seta o al poliestere e su infiniti campi di applicazione di capi di abbigliamento, accessori, borse, scarpe, pelle e molto altro ancora, tutto con lo stesso inchiostro. Design industriale compatto e dimensioni adatte a tutti i tipi di ambienti di produzione. Possibilità di configurare sistemi multipli per una flessibile modulazione del processo di produzione

Specifiche

Metodo di stampa	Stampante per tessuti a getto di inchiostro
Dimensioni macchina	1400mm x 1300mm x 550mm
Peso macchina	Circa 120 kg con piastra inclusa
Dimensioni piastra	Dimensioni di stampa massima 40,6cm x 53,3cm / 16” x 21”
Dimensioni piastra inclusa	35,6cm x 40,6cm / 14” x 16”
Tipo inchiostro	Inchiostro a pigmenti a base d‘acqua
Tipo testina di stampa	Testina piezo prodotta da Brother
Numero di testine di stampa	2 testine di stampa/8 canali di inchiostro
Risoluzione di stampa	1200 dpi x 1200 dpi
Modalità di stampa	Singolo o doppio per CMYK. Sottobase e lucentezza per il bianco
Ambiente	Condizioni di standby: 10°C-35°C, 20%-85% Condizioni ambiente: 18°C-30°C, 35%-85%
Uscita dati	Printer driver (USB, File output, LAN)
Alimentazione elettrica	AC 100V-240V, 50/60Hz ± 1Hz
Consumo elettrico	0.8A (media) (Riferimento: 0.4A - durante circolazione)
Trattamento inchiostro	La pressa può essere utilizzata a 180 °C (356 ° F) per 35 secondi di durata. Per una produzione di volume maggiore, si consiglia di utilizzare un forno a nastro a 160 ° (320 °) per 3 1/2 minuti. Il tempo e la temperatura possono variare a seconda del modello del forno utilizzato.
Pretrattamento	Prima di stampare, applica il pretrattamento utilizzando un dispositivo manuale o automatico, quindi asciuga il capo con una pressa a caldo, assicurandoti di seguire tutte le istruzioni del produttore. Il pretrattamento è necessario per l‘inchiostro bianco.
OS	macOS 10.14 Mojave, macOS 10.15 Catalina Windows 8.1 (64bit), Windows 10 (64bit)
Interfaccia	USB2.0, LAN (10 BASE-T, 100 BASE-TX, 1000 BASE-T), USB Flash Memory (Under 32GB, FAT32 format)
Condizioni operative del driver	2GHz CPU (requisito minimo) 4GB RAM (requisito minimo)
Risoluzione Display	XGA (1024x768) (requisito minimo)
Applicazioni raccomandate	Adobe® Photoshop CS6/CC, Adobe® Illustrator CS6/CC, CorelDRAW® 2018/2019 (Windows)

Fornito da:

brother

Internationale Industriemaschinen GmbH ITALIAN BRANCH

Via Caduti R. Emilia 35
40033 Casalecchio di Reno,
Bologna, Italia

Phone +39 (051) 6130770
Mail info@brother-ism.it
Web www.brother-industrial.com

COOKBOOK *per*

GTX

> Una guida per tutti gli utenti GTX

V 1.0

brother
at your side

Per ulteriori informazioni sulla GTX, visita il nostro sito web:

www.brothergtx.com

CONDIZIONI AMBIENTALI

> Temperatura ed umidità obbligatorie :

Requisiti necessari ai fini della garanzia! La Temperatura e l'Umidità sono registrati nel file Log!

TEMPERATURA		UMIDITA'	
MIN	18°	MIN	35
MAX	30°	MAX	85

Min Firmware v2.5

Se insufficiente installare un umidificatore!

Andare al menu: Manutenzione > Info Temperatura/Umidità > MENU OK

> Se la temperatura è troppo bassa la stampante passerà automaticamente alla modalità Low-Temp Mode e ridurrà la velocità!

RAPPORTO PRETRATTAMENTO

1 litro		2 litro		3 litro
Soluzione Pretrattamento	+	Acqua distillata	=	Pretrattamento **Pronto all'uso**
1,25 Kg		2 Kg		3,25 Kg

Questo rapporto di miscelazione potrebbe variare a seconda del tipo di tessuto che si utilizza.

QUANTITA' PRETRATTAMENTO SULLE T-SHIRT

Pretrattamento Pronto all'uso Quantita'		
TS SCURE	=	30 grammi
TS MEDIE	=	24-27 Gr.
TS CHIARE	=	14-17 Gr.

E' necessario definire una superficie **14 X 16 pollici** (35 X 40 cm) con la macchina del pretrattamento per **controllare** il peso del **capo** dopo aver applicato il liquido di pretrattamento su una T-shirt!

> Per esempio, su una PTM Schulze, inserire una lunghezza di 36 cm e la larghezza totale con 4 ugelli sarà 40 cm!

SETTAGGI TERMOPRESSA DI CALORE per ASCIUGATURA pretrattamento

Pre trattamento 1/2 Acqua distillata	35 Secondi	180°C 356°F	5 - 5,5 Bars 75 - 80 PSI

Mettere un **foglio di silicone** a celle aperte sotto la T-shirt per rimuovere più rapidamente il vapore e per avere uno strato di PT regolare.

SETTAGGI TERMOPRESSA & ESSICCATORE A TUNNEL

TERMOPRESSA Polimerizzazione inchiostro	35 Secondi	180°C 356°F	0,7 - 1,4 Bars 10 - 20 PSI
ESSICCATOIO A TUNNEL Polimerizzazione inchiostro	3,30 Minuti	160°C 320°F	

Controllare la **temperatura reale** con una **sonda** o con **le strisce** termometriche per essere certi della lavabilità!

MOLTO IMPORTANTE

La **GTX** deve essere **SEMPRE** lasciata accesa

NON spegnere **MAI** la stampante a meno che non venga richiesto dalle informazioni del display! L'alimentazione permette la ricircolazione di tanto in tanto necessaria degli inchiostri.

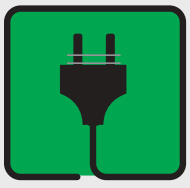

NON SPEGNERE MAI LA STAMPANTE !

AGITAZIONE GIORNALIERA DELL'INCHIOSTRO

> Eseguire la procedura qui di seguito riportata se prima dell'avvio viene visualizzato il massaggio *"Togliere la cartuccia dell'inchiostro bianco ed agitarla"*.

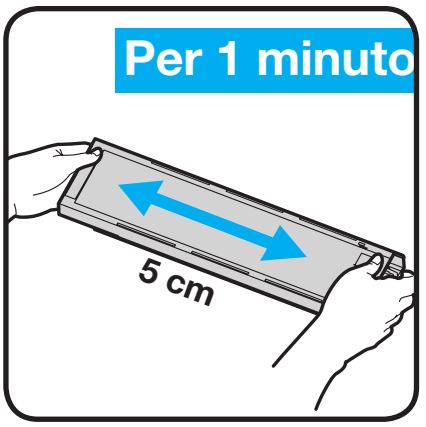

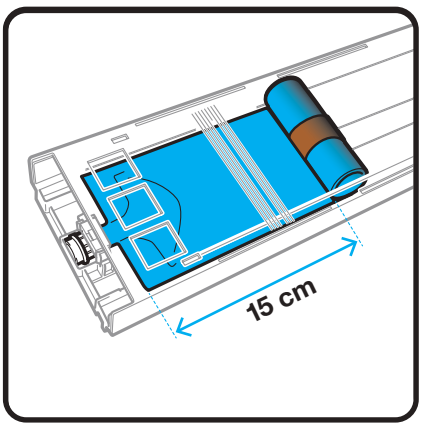

Togliere la cartuccia di inchiostro dalla stampante.
Agitare la cartuccia in senso orizzontale **100** volte da lato a lato per mescolare l'inchiostro bianco.

Quando il livello di inchiostro residuo è circa **15 cm**, agitare **la cartuccia** con il coperchio aperto e con la sacca dell'inchiostro leggermente sfiatata.

> *Ripetere la stessa procedura con l'altra cartuccia di bianco ! Sul pannello, premere* MENU OK *la stampante eseguirà automaticamente il rabbocco dell'inchiostro bianco!*

SOSTITUZIONE SACCA - MOLTO IMPORTANTE!

Aprire il coperchio su una superficie piana e rimuovere la sacca vuota.
Estrarre una nuova sacca di inchiostro dall'imballo di spedizione.

Spingere l'estremità verde della sacca di inchiostro nella cartuccia fino a quando non **scatterà** in posizione. Raddrizzare la sacca dell'inchiostro in modo tale che sia allineata alla feritoia del coperchio della cartuccia e metterla all'interno della molla di metallo tirandola con la mano.
Se il bordo della sacca di inchiostro è molto piegato o ondulato, tirarlo ed appiattirlo con le mani per evitare che ci siano delle pieghe.
Allineare perfettamente la sacca alla cartuccia. Allineare le linee una all'altra!

Chiudere il coperchio, controllare se la molla si avvolge in avanti. Posizionare la cartuccia a circa **45**°e **spingerla** sulla **seconda tacca superiore di metallo** per aggiungere un po' di tensione alla sacca di inchiostro.

Applicare l'etichetta di **conservazione fornita** 09. 2019 XXXX con la sacca di inchiostro sul lato frontale della cartuccia.

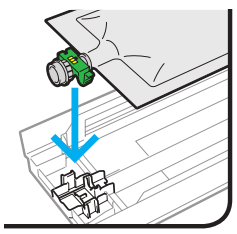
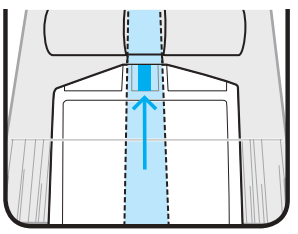
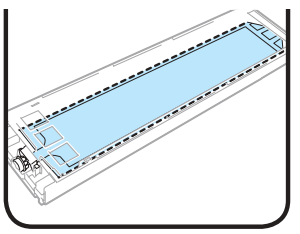
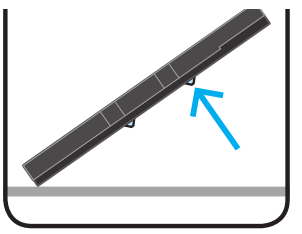

BUONA PRASSI PER STAMPARE >>> UN MUST!

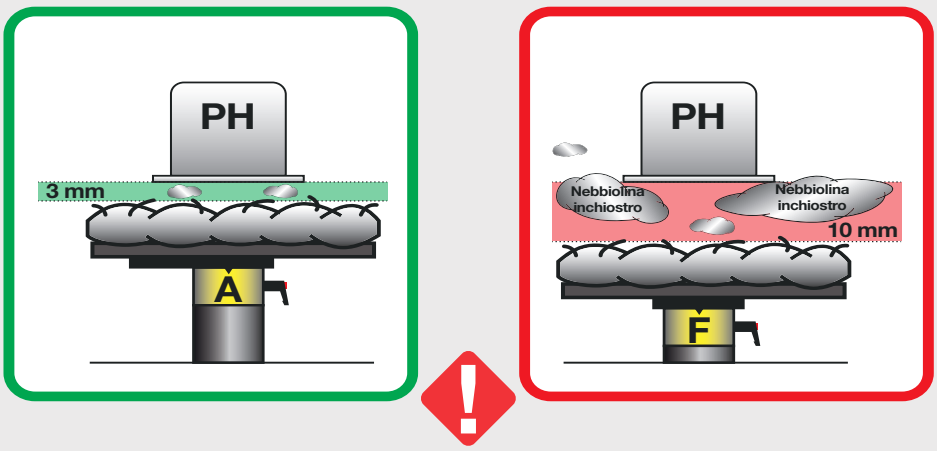

> **LA DISTANZA** TRA LE TESTINE DI STAMPA E LA SUPERFICIE DELL'INDUMENTO DEVE ESSERE **MINIMA**!
E' MOLTO IMPORTATE PER PRESERVARE LA STAMPANTE!

REGOLAZIONE ALTEZZA PIASTRA

Per garantire una qualità di immagine ottima su un tessuto più spesso, è necessario **regolare** l'altezza in base allo **spessore del tessuto utilizzato.**

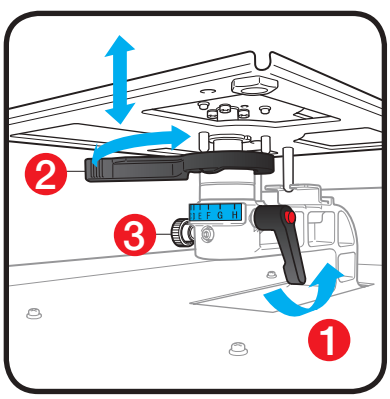

Per regolare l'altezza della piastra, allentare **la leva blocca piastra** ❶ e spostare la **leva di regolazione altezza piastra** ❷ ad una posizione più bassa. Ribloccare la Leva blocca piastra Se la nuova distanza va bene. Appiattire tutte le pieghe del tessuto.

Per controllare se il nuovo tessuto non viene rilevato dal **sensore,** premere il pulsante e **ripetere** la procedura se necessario!

Se è necessario abbassare ulteriormente, rimuovere 1 o 2 collarini, svitare la manopola ❸ e abbassare il supporto della piastra di 1 o 2 tacche. Rimontare il tutto e bloccare nuovamente la **leva di fissaggio piastra.**

> Non dimenticare di riportare la piastra in **posizione** A per stampare su materiale più spesso! > Dopo aver cambiato posizione, lascia sempre la manopola ❸ !

*> Se dovete stampare su orli e cuciture, procedere con la stampa **unidirezionale** per preservare la qualità!*

MANUTENZIONE GTX

Esistono diverse procedure di manutenzione che devono essere eseguite giornalmente, settimanalmente o immediatamente affinchè la stampante funzioni correttamente.
Questa breve guida descrive le procedure di manutenzione che devono essere eseguite.

*>Vi preghiamo di consultare il **Manuale di Istruzioni** per ogni singola procedura di manutenzione per le istruzioni passo passo.*

YouTube

Potete vedere anche video utili su
https://www.youtube.com/user/BrotherGTSeries/videos

> TEST UGELLO

DA EFFETTUARE ***TUTTI*** I GIORNI DI LAVORO

Stampare un test ugelli per Bianco e CMYK **tutte le mattine** prima di utilizzare la stampante. È l'unico modo per controllare lo stato degli ugelli nella macchina!

> COME EFFETTUARE IL TEST UGELLI ?

NZC

Posizionare sempre la **piastra** al livello **A**

Menu > Test Print > Nozzle Check CMYK > MENU OK *per controllare i colori su un foglio di carta bianco.*

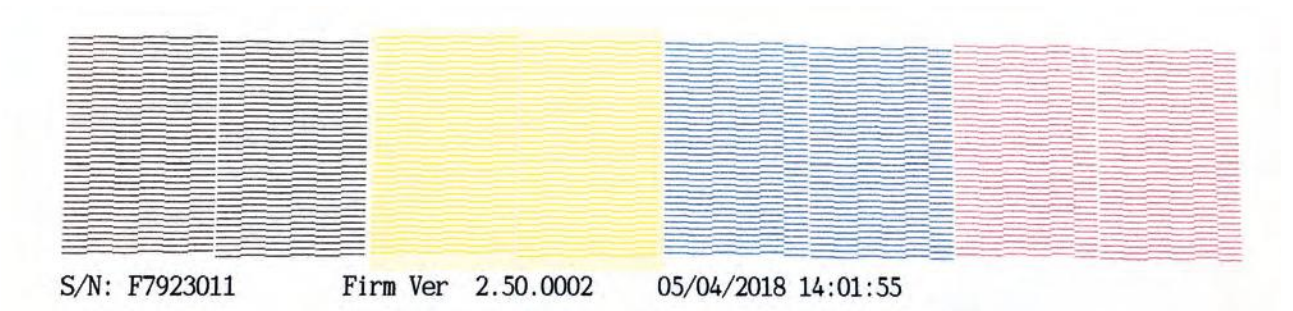

NZC

Ripetere la stessa procedura per eseguire il test ugelli di una testina di stampa **bianco**

Menu > Test Print > Nozzle Check White > MENU OK *controllare il bianco su un foglio di carta nero o su un foglio di plastica inkjet.*

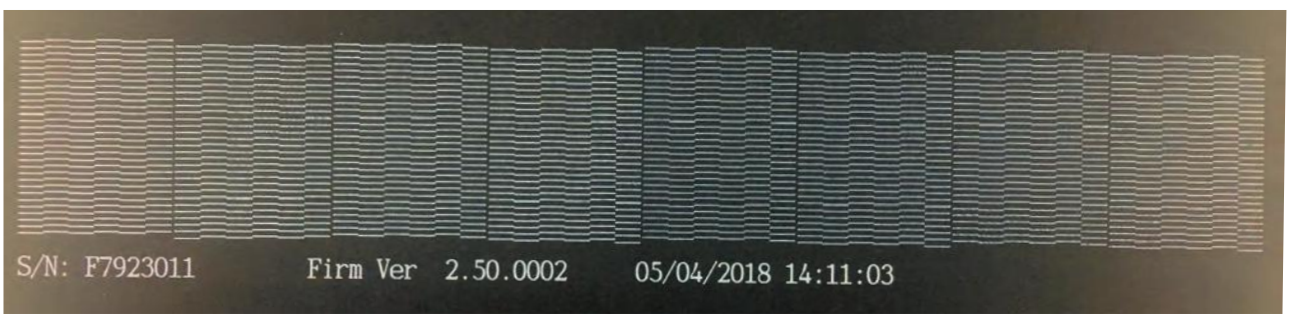

*>Se non tutti gli ugelli sparano inchiostro, iniziare una **pulizia testina** per aprire gli ugelli intasati!*

> COME EFFETTUARE LA PULIZIA DELLA TESTINA DI STAMPA?

PHC

Se solo alcuni ugelli non funzionano, selezionare Head Cleaning > Powerful Cleaning

... e selezionare PH + OK

Se più di 10 ugelli non funzionano, selezionare Head Cleaning > Super Cleaning

... e selezionare PH + OK

*>Eseguire un nuovo test ugelli per controllare il risultato e ripetere se non **TUTTI** gli ugelli non sparano!*

> PROCEDURE DI MANUTENZIONE SETTIMANALE

7 days

Per ottenere una buona **manutenzione settimanale** procedere come segue:

MANUTENZIONE SETTIMANALE

- *+ Pulizia del Cappuccio di Aspirazione*
- *+ Pulizia scarico*
- *+ Pulizia Tergi*
- *+ Pulizia protezioni ugello*

30 Min

> Utilizzare sempre questo menu per eseguire le pulizie o per i ricambi:

Menu > Maintenance > Maintenance Part Clean/Replace > MENU OK *ed attenersi alle istruzioni sul display*

> Pulizia del Cappuccio di Aspirazione e dello scarico

DA EFFETTUARE ***TUTTE*** LE SETTIMANE

Le due gomme di silicone nero dei due cappucci devono essere pulite con lo stick di pulizia R **imbevuto di Soluzione di pulizia.**
È necessario rimuovere l'accumulo di inchiostro residuo che si trova sui bordi dei cappucci. In questo modo si eviterà la perdita di aria e si manterrà la giusta aspirazione delle pompe!
Attenzione a non toccare la schiuma. Tenerli in piano!

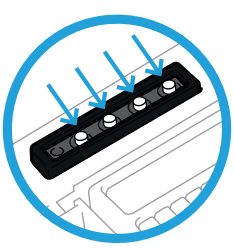

È necessario pulire e rimuovere l'inchiostro secco anche dalle **quattro lance** *(vedi cerchio blu…)* e il **foro** che si trova sul lato del cappuccio in posizione **Exhaust** (scarico).
Pulire sempre prima il foro davanti e poi dietro durante la pulizia delle lance!

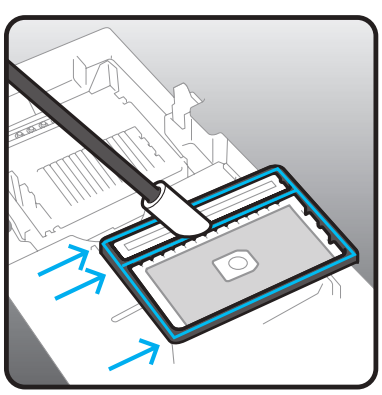

Pulizia del Cappuccio di Aspirazione

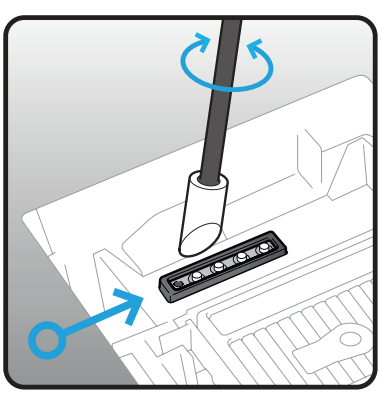

Pulizia scarico

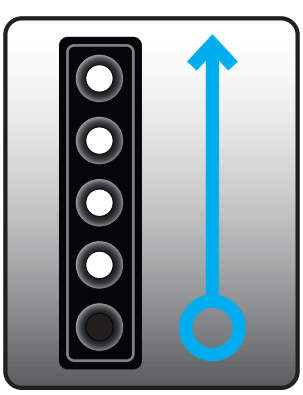

Direzione di pulizia

> Pulitore tergi

DA EFFETTUARE ***TUTTE*** LE SETTIMANE

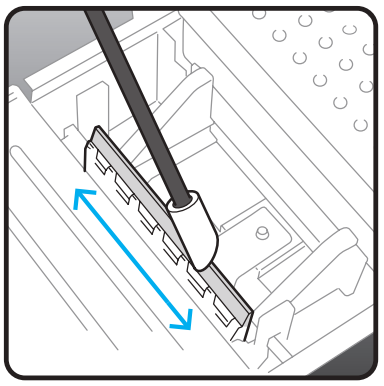

Entrambi i tergicristalli in plastica bianca [Bianco e CMYK] devono essere puliti su entrambi i lati con il **bastoncino di pulizia R** immerso nella **soluzione di pulizia**.

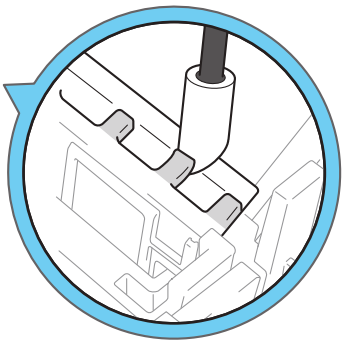

Utilizzare la punta del **bastoncino di pulizia R** per pulire sotto i denti del supporto del tergicristallo e rimuovere l'inchiostro essiccato.

Assicurarsi di utilizzare il bastoncino di pulizia R separatamente per l'inchiostro **bianco** e l'inchiostro **colore**!

Pulizia delle protezioni degli ugelli

DA EFFETTUARE ***TUTTE*** LE SETTIMANE

Pulire le 2 protezioni dell'ugello 1 & 2 con il **Bastoncino di pulizia R** immerso nella **soluzione di pulizia**.
Assicurarsi di non toccare la superficie dell'ugello 3!

Spostare manualmente il carrello in una posizione tale da poter eseguire facilmente la pulizia.

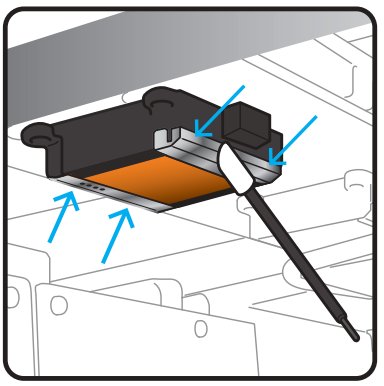

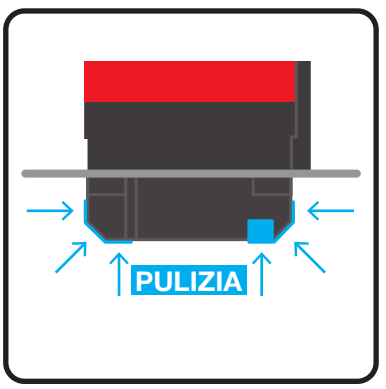

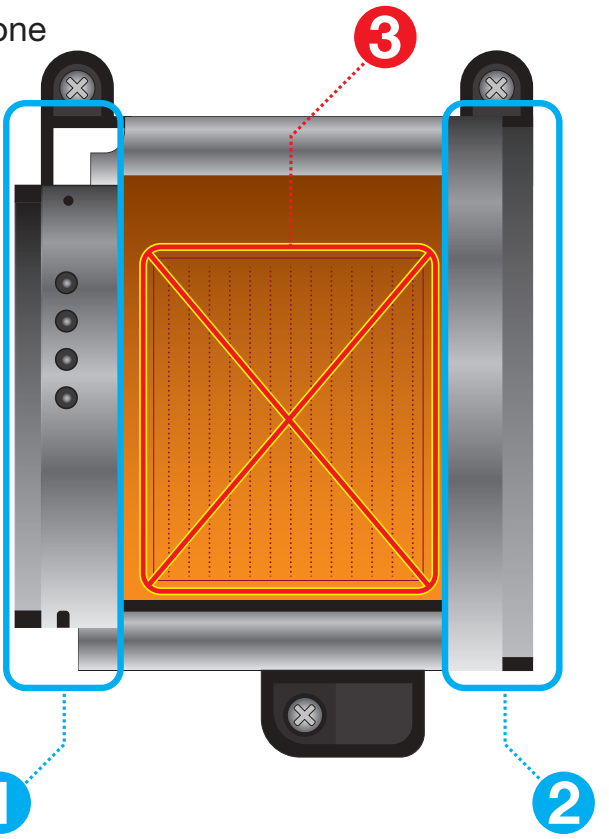

*> La soluzione di pulizia rimanente dal cappuccio di pulizia deve essere svuotata nel **serbatoio dei rifiuti** sotto la stampante!*

> PROCEDURE DI SOSTITUZIONE E PULIZIA DEI DETTAGLI DI MANUTENZIONE

WARNING W E ERROR

In caso di messaggi di errore o avvisi, attenersi alle procedure seguenti:

30 Min

> Utilizzare sempre questo menu per la pulizia o per le parti di ricambio:

Menu > Maintenance > Maintenance Part Clean/Replace > MENU OK *ed attenersi alle istruzioni sul display*

> SOSTITUZIONE PULITORE TERGI

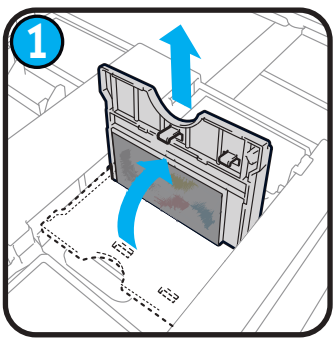

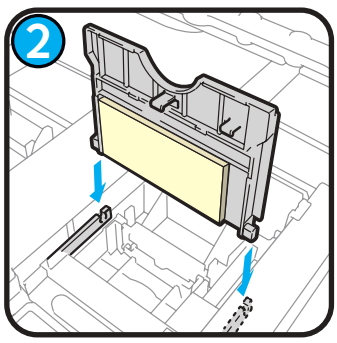

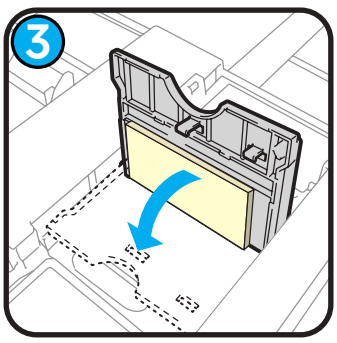

Sollevare e rimuovere il vecchio **Pulitore Tergi.** Sostituire con uno nuovo.

> SOSTITUZIONE SPUGNETTA ASSORBENTE

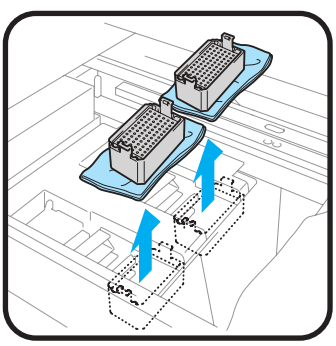

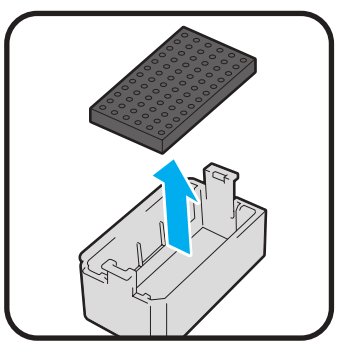

Sollevare le **vaschette** e posizionarle sulla carta pulita per evitare che goccioli l'inchiostro.
Togliere le **Spugnette assorbenti** e pulire i fori delle vaschette.
Montare le nuove spugnette riposizionare le vaschette.

> SOSTITUZIONE FILTRO VENTOLA

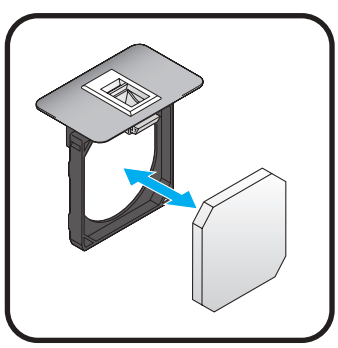

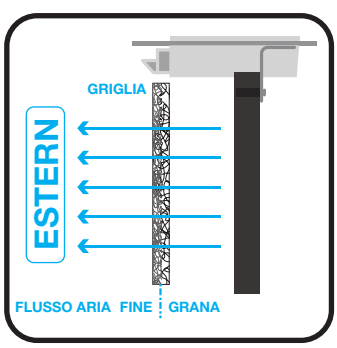

Estrarre i 2 portafiltro dalla parte posteriore della macchina.
Montare un **nuovo filtro** in ciascuno telaio nero.
Parte ruvida della griglia rivolta verso l'interno della stampante e parte liscia della griglia rivolta verso l'esterno della stampante.

MANUTENZIONE SETTIMANALE AGGIUNTIVA

Il Controllo visivo è importante per preservare il funzionamento della stampante. Verificare tutti i particolari in movimento della macchina e controllare eventuali perdite di inchiostro.

02 Si prega di attenersi alle istruzioni che potrebbero essere indicate sul **display** della stampante!

Se viene visualizzato un numero giallo premere il ▸ **tasto** per vedere come si deve procedere per cancellare il **messaggio di errore / avviso**.

PULIZIA INTERNA DELLA STAMPANTE

> Effettuare una **pulizia** se all'interno della stampante c'è **nebbiolina di inchiostro**!

30 Min

> *Utilizzare sempre questo menu per eseguire le pulizie o per i ricambi:*

Menu > Maintenance > Maintenance Part Clean/Replace > MENU OK *ed attenersi alle istruzioni sul display*

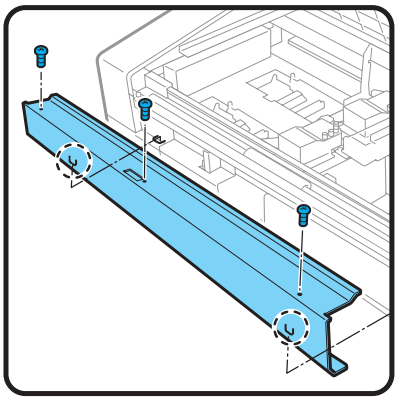

Svitare le 3 viti per rimuovere il **coperchio dell'encoder**.

Con il **Bastoncino Pullizia R** imbevuto di **Soluzione di pulizia**, eliminare le macchie presenti sui **3 rulli del carrello**.Spostare il carrello da lato a lato per pulire completamente attorno a tutti e 3 i rulli.

Pulire l'**albero guida carrello** e i 3 **lati** (superiore, anteriore ed inferiore) della **guida rullo** con un tessuto non sfilacciato inumidito con poco **alcol** isopropilico [95°]

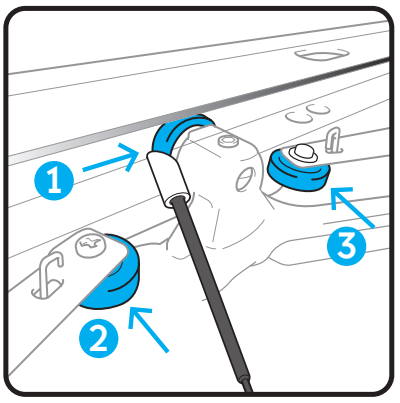

Utilizzare l'alcol **solo** sull'albero guida carrello e il guida rullo!

Applicare una giusta quantità di **Grasso Molykote 30** solo sull'**albero guida carrello** (mai sulla guida rullo!)

Svitare le 3 viti per rimuovere il coperchio di metallo dell'encoder. Pulire con attenzione entrambi i lati della **Striscia Encoder** utilizzando un tessuto non lanuginoso.

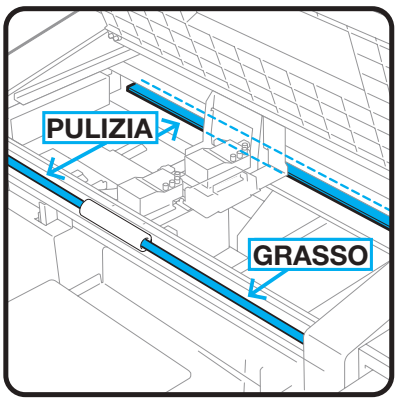

Eseguire una **Regolazione velocità del CR**
Menu > Printer Setting > CR Speed Adjustment > OK

Stampare un test controllo ugelli.

SE NON SI UTILIZZA LA STAMPANTE per un lungo periodo

Se la stampante non viene utilizzata per periodi prolungati di tempo prima di riporla eseguire le procedure previste che dipendono dal periodo o dalle condizioni di stoccaggio.

> ***Non*** *spegnere la stampante altrimenti si potrebbe danneggiare.*

> ENTRO 2 SETTIMANE

La stampante può essere utilizzata con la procedura standard dopo il periodo di stoccaggio, eseguendo le operazioni di manutenzione qui di seguito riportate:

• Versare l'inchiostro residuo nel serbatoio previsto.

• Controllare la quantità di **Soluzione di pulizia** nel **serbatoio** del liquido e rabboccarlo se al disotto del livello previsto.

• Mescolare l'inchiostro bianco se sul display appare il messaggio di agitare la cartuccia dell'inchiostro bianco.

• Stampare un test **controllo ugelli**.

> PERIODO SUPERIORE A 2 SETTIMANE

Se non si utilizza la stampante per più di 2 settimane,deve essere eseguita la pulizia della protezione ugello, del tergi e il cappuccio di scarico.

in base alla procedura sopra riportata **più**:

• Se un ugello è intasato, eseguire la pulizia della testina e stampare un test di controllo ugello e verificare nuovamente il risultato.

STOCCAGGIO INCHIOSTRO E SOLUZIONI

CMYK e gli inchiostri bianchi, la soluzione di pulizia, la soluzione di manutenzione e la soluzione pretrattamento devono essere conservati ad una temperatura compresa tra 0° e 40°

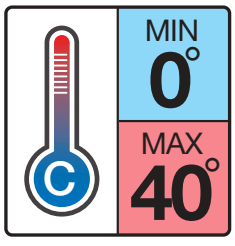

> *Attenzione a* ***NON*** *scendere sotto* ***zero*** *gradi !*

COME ESTRARRE UN FILE DI LOG DALLA STAMPANTE?

Accendere la stampante ed inserire una **chiavetta USB.**

Andare al menu: Maintenance > Log copy to USB > MENU OK

€ INK & CONSUMABLES

Listino prezzi Inchiostro e Consumabili

	Description of product	Product Code	Prize/Unit*
INK POUCHES	C Sacca Inchiostro **Ciano** 500cc [**GCX-4C50**]	BGCX40C05000012	
	M Sacca Inchiostro **Magenta** 500cc [**GCX-4M50**]	BGCX40M05000012	
	Y Sacca Inchiostro **Giallo** 500cc [**GCX-4Y50**]	BGCX40Y05000012	
	K Sacca Inchiostro **Nero** 500cc [**GCX-4K50**]	BGCX40K05000012	
	W Sacca Inchiostro **Bianco 2 x 500cc** [**GCX-4W50**]	BGCX40W05000012	
LIQUIDS	CS **Soluzione Di Pulizia** 1,9Kg [**GCX-4E02**]	BGCX40E002K0052	
	MS **Soluzione per la Manutenzione** Busta 700cc [**GCX-4S70**]	BGCX40S07000012	
	PT Liquido **Pretrattamento** 5Kg-4L [**GCX-4P05**]	BGCX40P005K0042	
PARTS	**Pulitore tergi** *[2 pezzi nella scatola]*	SB6673001	
	Spugnetta assorbente *[2 pezzi nella scatola]*	SB7006001	
	Filtro *[2 pezzi nella scatola]*	SB7007001	
	Bastoncini di pulizia R *[50 pezzi nella scatola]*	SB7008001	

NOTE

CONTATTI DEL VOSTRO RIVENDITORE BROTHER

Nome Società:

Rappresentante:

Indirizzo email:

Numero di telefono: